MPX

КОНСТРУКТИВНЫЕ ХАРАКТЕРИСТИКИ	
Корпус насоса	сталь AISI 304
Опора двигателя	алюминий
Рабочее колесо	Noryl®
Механическое уплотнение	керамографит
Вал двигателя	сталь AISI 416
Температура жидкости	0 - 50 °C
Рабочее давление	макс. 8 бар
ДВИГАТЕЛЬ	
Индукционный 2-полюсный электродвигатель	3~ 230/400 В-50 Гц 1~ 230 В-50 Гц с термореле
Класс изоляции	F
Степень защиты	IP44

Многоступенчатые горизонтальные и самовсасывающие центробежные насосы особенно подходят для реализации малых и средних блоков наддува; могут всасывать смешанные жидкости с содержанием воды или газа.

ТИП	ФУРА		КОНТЕЙНЕР	
	ПАЛЛЕТА (см)	ШТ.	ПАЛЛЕТА (см)	ШТ.
MPX	85X110X150	60	85X110X190	80

MPX

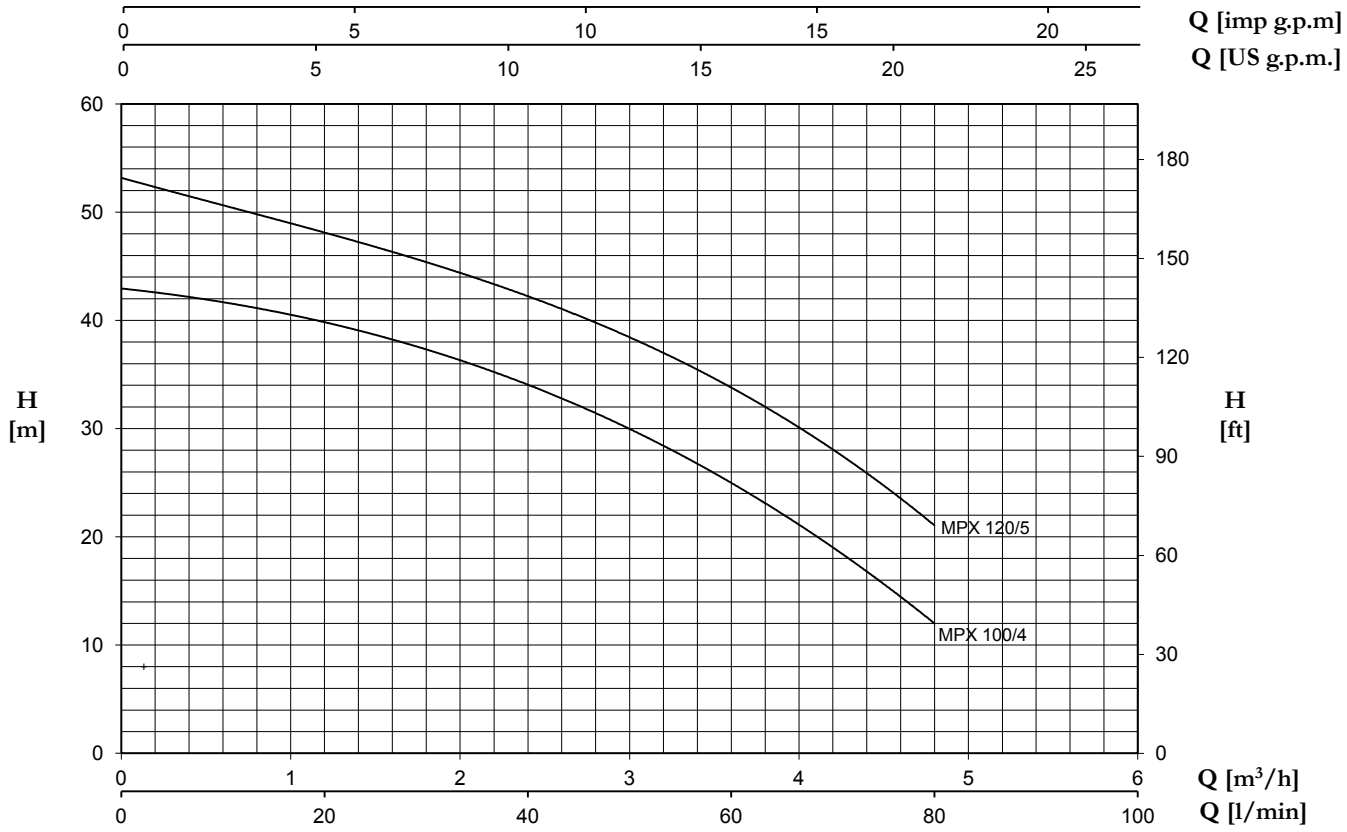

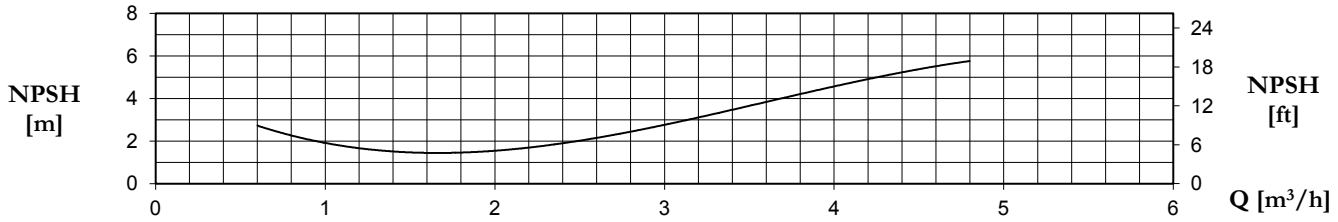

ТИП		P2		P1 (кВт)		A		Q (м³/ч - л/мин)					
1~	3~					1~	3~	0	0,6	1,2	2,4	3,6	4,8
								0	10	20	40	60	80
						1x230 V 50 Hz	3x400 V 50 Hz	H (м)					
		(HP)	(кВт)	1~	3~								
MPX 100/4	**MPXT 100/4**	1	0,74	1,07	1,1	5	1,9	43	41,5	40	34	25	12
MPX 120/5	**MPXT 120/5**	1,2	0,88	1,27	1,33	6,1	2,3	53	51	48	42	34	21

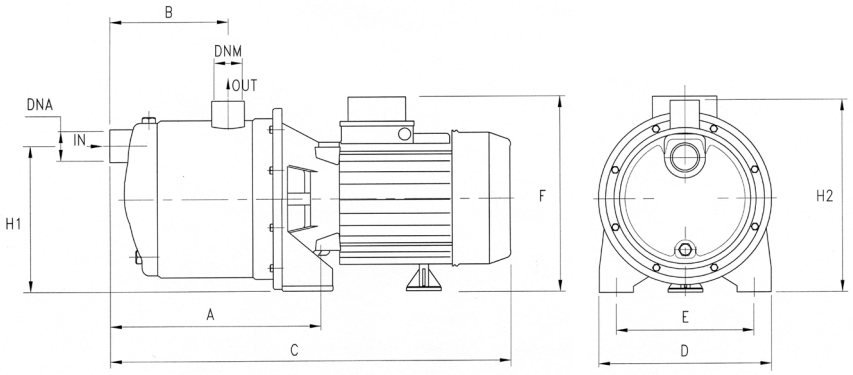

ТИП	РАЗМЕРЫ (мм)													Kg
	A	B	C	D	E	F	H1	H2	DNA	DNM	I	L	M	
MPX 100/4	208	128	410	175	140	215	153	210	1" G	1" G	430	210	235	11.1
MPX 120/5	208	128	410	175	140	215	153	210	1" G	1" G	430	210	235	11.7