КОНСТРУКТИВНЫЕ ХАРАКТЕРИСТИКИ	
Корпус насоса	чугун
Опора двигателя	чугун
Рабочее колесо	Noryl® или латунь
Механическое уплотнение	керамографит
Вал двигателя	сталь AISI 416
Температура жидкости	Рабочее колесо Noryl®: 0 - 50 °C Рабочее колесо латунь: 0 - 90 °C
Рабочее давление	макс. 6 бар
ДВИГАТЕЛЬ	
Индукционный 2-полюсный электродвигатель	3~ 230/400 В-50 Гц 1~ 230 В-50 Гц с термореле
Класс изоляции	F
Степень защиты	IP44

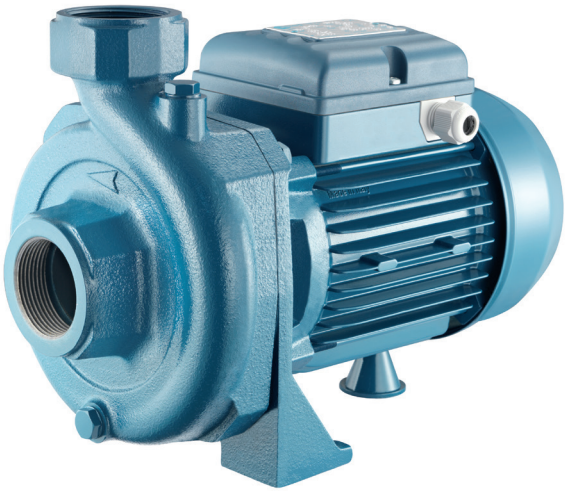

Центробежные насосы средней производительности для применения в малых и средних системах в сельском хозяйстве. Оснащены открытым рабочим колесом с целью пропускать небольшие твердые частицы (Ø макс. 10 мм).

CR

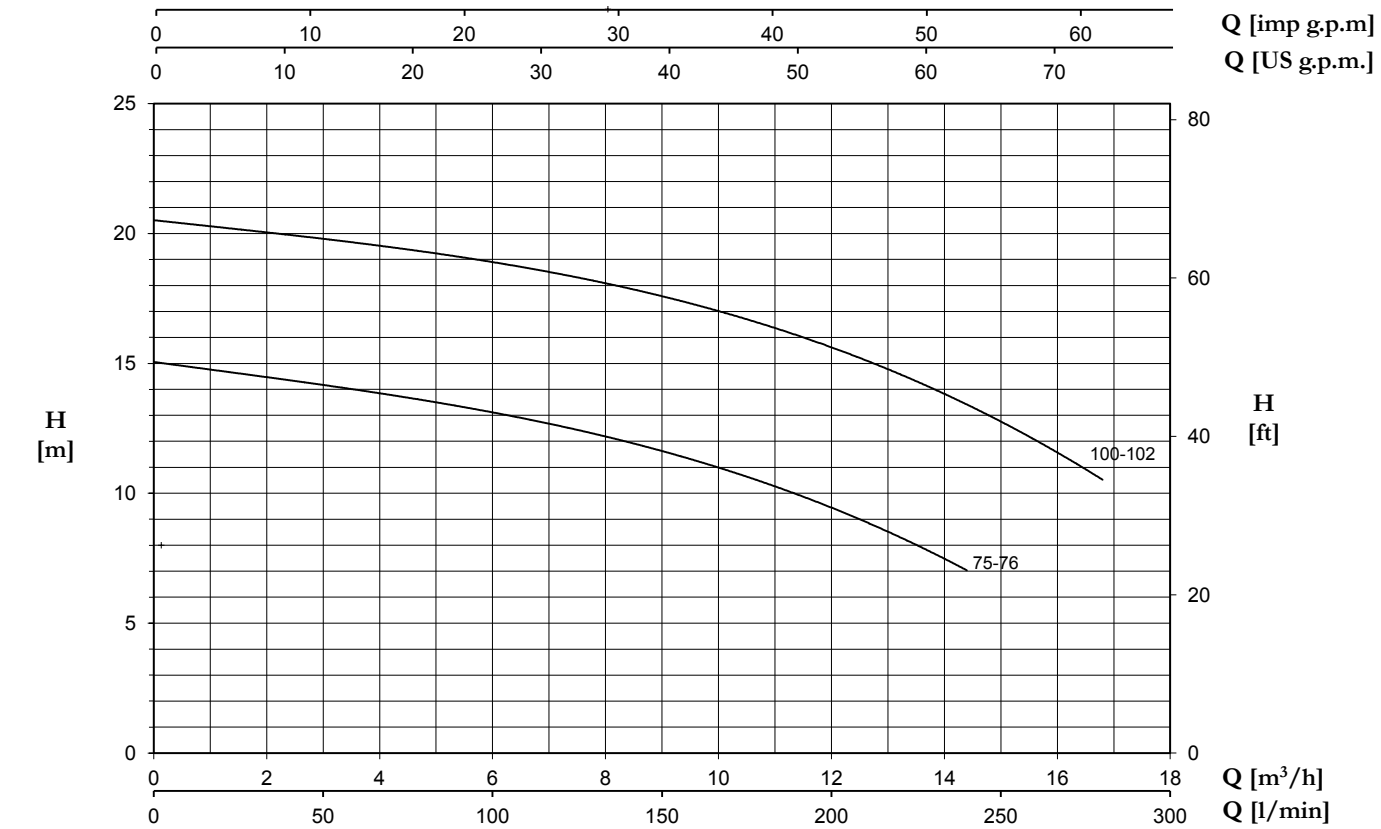

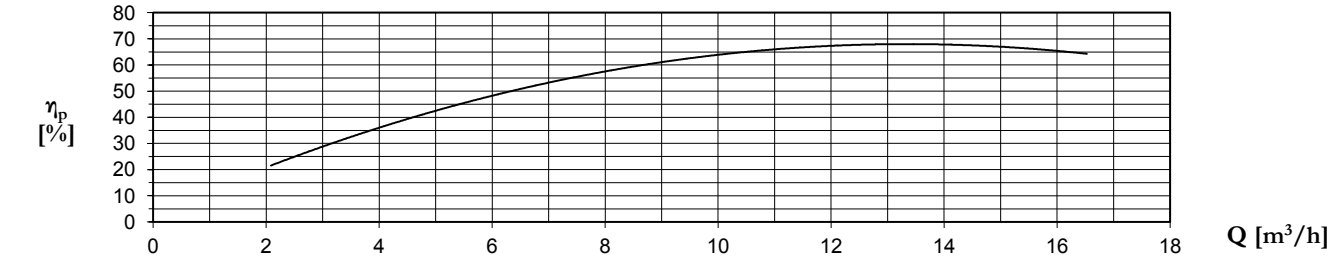

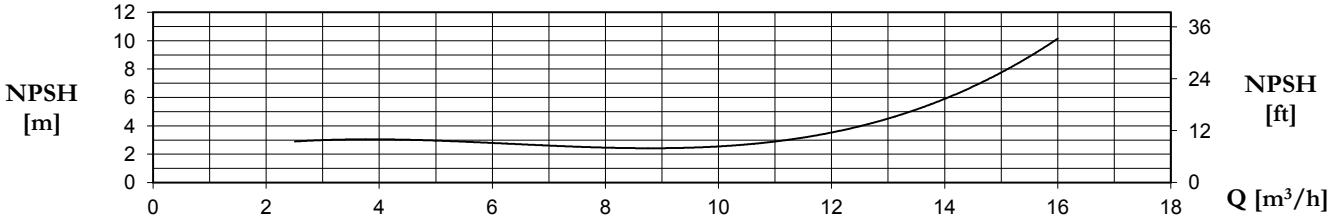

ТИП		P2		P1 (кВт)		A		Q (м³/ч - л/мин)						
1~	3~					1 ~	3 ~	0	3	6	9	12	14,4	16,8
								0	50	100	150	200	240	280
		(HP)	(кВт)	1~	3~	1x230 V 50 Hz	3x400 V 50 Hz	H (м)						
CR 75/76	**CRT 75/76**	0,8	0,59	0,73	0,83	3,4	1,5	15,0	14,3	13,0	11,6	9,5	7,0	-
CR 100/102	**CRT 100/102**	1	0,74	1,14	1,20	5,3	2,4	20,5	19,8	18,9	17,7	15,5	13,5	10,5

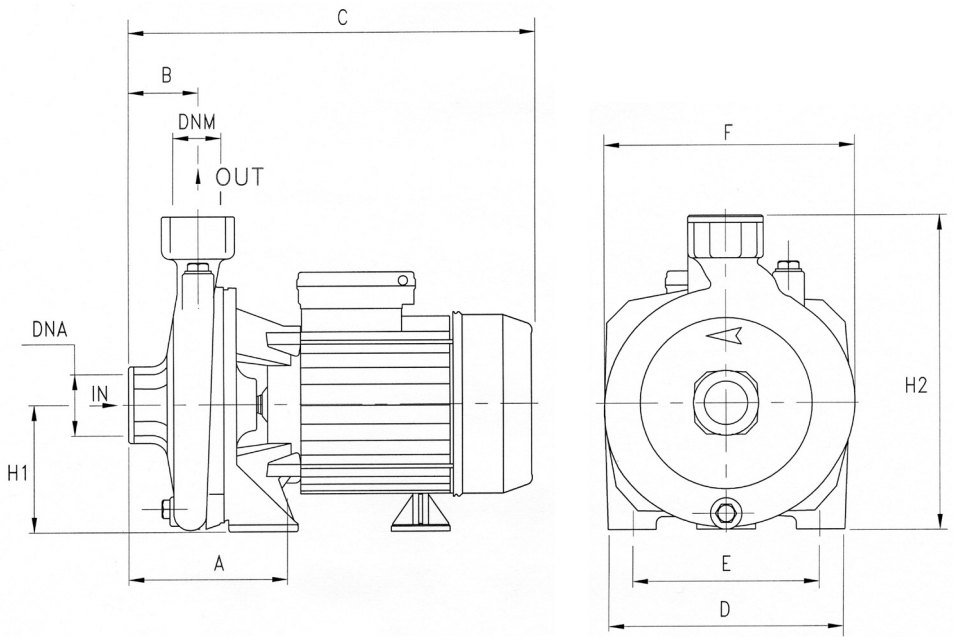

ТИП	РАЗМЕРЫ (мм)													Kg
	A	B	C	D	E	F	H1	H2	DNA	DNM	I	L	M	
CR 75	120	45	308	155	115	170	97	222	1"1/2 G	1"1/4 G	325	200	265	12.2
CR 76	120	45	308	155	115	170	97	222	1"1/2 G	1"1/2G	325	200	265	12.2
CR 100	120	45	308	155	115	170	97	222	1"1/2 G	1"1/4 G	325	200	265	13.5
CR 102	120	45	308	155	115	170	97	222	1"1/2 G	1"1/2 G	325	200	265	13.5

ТИП	ФУРА		КОНТЕЙНЕР	
	ПАЛЛЕТА (см)	ШТ.	ПАЛЛЕТА (см)	ШТ.
CR	85x110x145	65	85x110x195	91