BP***T*C* КАНАЛЬНЫЙ ПАРОРАСПРЕДЕЛИТЕЛЬ

Встраиваемые канальные парораспределители серии "BP" представляют собой перфорированные трубки из нержавеющей стали и предназначены для подачи пара от увлажнителя непосредственно в воздуховод или секцию увлажнения вентиляционной установки. Парораспределители предназначены для изотермических увлажнителей воздуха CAREL серий thermoSteam, humiSteam, heaterSteam, compactSteam и gaSteam.

Обеспечивают равномерное распределение пара по всей своей длине, уменьшают количество «сухих участков» и сохраняют минимальным расстояние, на котором происходит полное испарение капелек пара.
Парораспределители серии "BP" выпускаются трех диаметров 35, 45 и 60 мм и подходят для паровых шлангов диаметром 22, 30 и 40 мм соответственно.

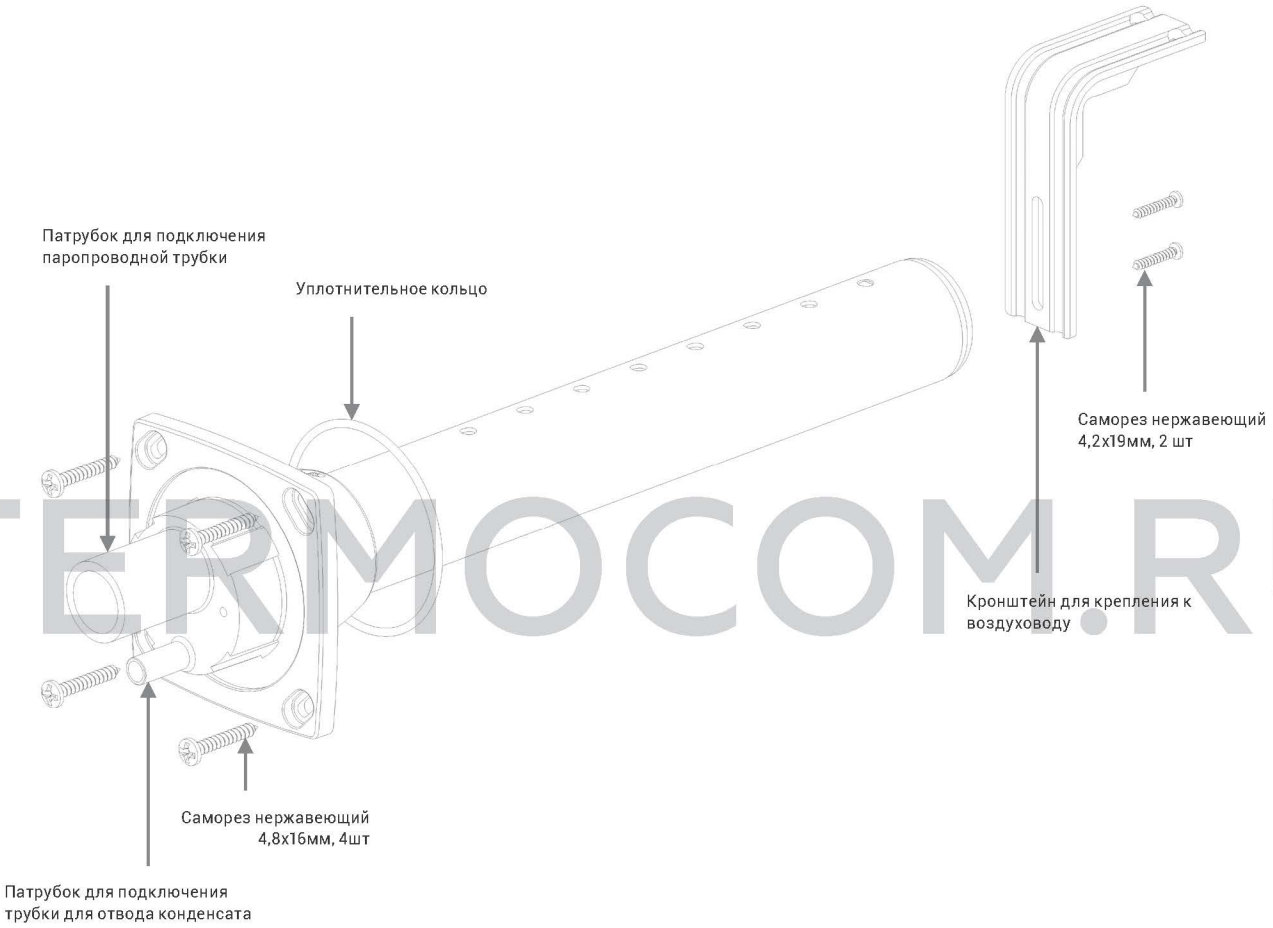

TERMOCOM.RU

Для присоединения парораспределителя к увлажнителю используйте следующие трубопроводы :

Парораспределитель	BP***T22C*	BP***T30C*	BP***T40C*
Подача пара	1312360AXX – диаметр 22 мм	1312365AXX – диаметр 30 мм	1312367AXX – диаметр 40 мм
Отвод конденсата	1312368AXX – диаметр 10 мм	1312368AXX – диаметр 10 мм	1312368AXX – диаметр 10 мм

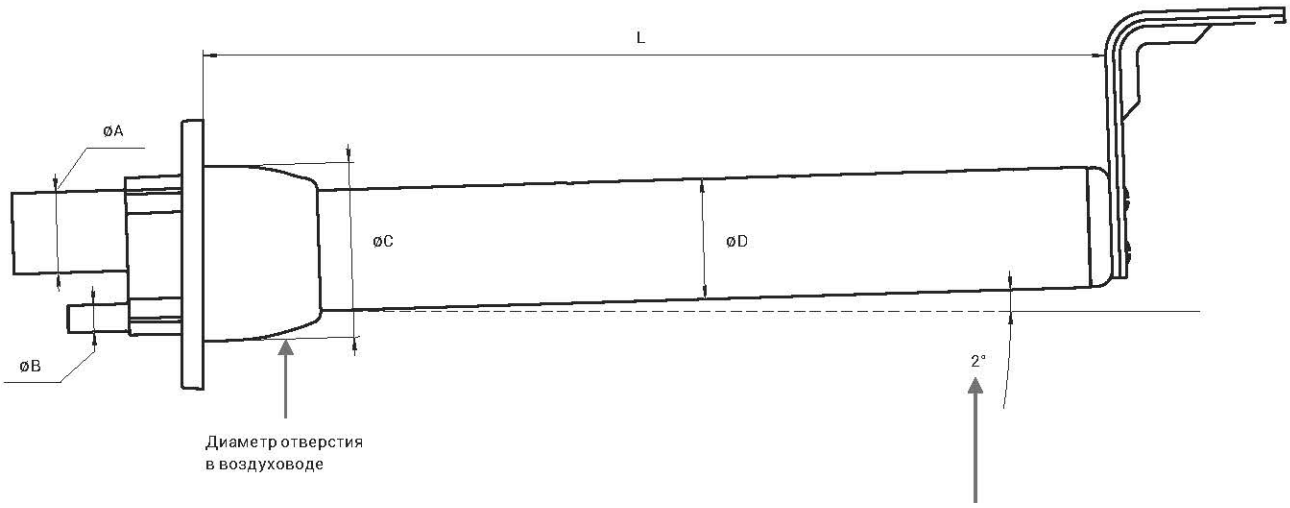

ВАЖНО!

При установке обязательно обеспечьте необходимый уклон парораспределителя в сторону отверстия для слива конденсата. Рекомендуемый уклон 2°

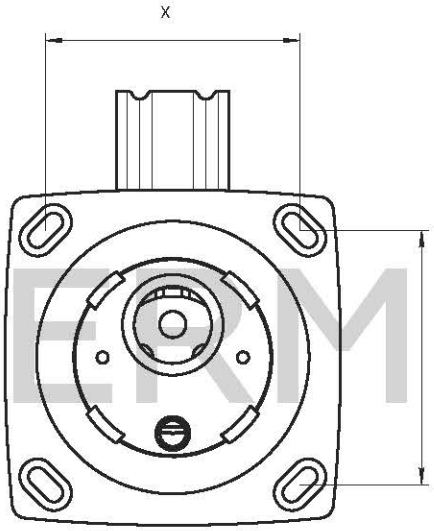

Состав комплекта поставки:

Парораспределитель – 1 шт
Кронштейн для крепления к воздуховоду – 1 шт
Уплотнительное кольцо – 1 шт
Саморез нержавеющий 4,8x16мм – 4 шт
Саморез нержавеющий 4,2x19мм – 2 шт
Трафарет для крепления парораспределителя – 1 шт
Инструкция на изделие – 1 шт
Упаковка – 1 компл.

TERMOCOM.RU

Парораспределитель	BP***T22C*	BP***T30C*	BP***T40C*
ø A	22	30	40
ø B	10	10	10
ø C	58	68	89
ø D	35	45	60
X	68	77	99

Подбор канальных парораспределителей необходимо осуществлять исходя из расчета требуемой максимальной производительности, поперечных размеров воздуховода/секции приточной установки и присоединительных диаметров паровых трубок увлажнителей. Распределители следует устанавливать перпендикулярно потоку воздуха вдали от препятствий (изгибы, отводы, сужения/расширения воздуховода, решетки, фильтры, вентиляторы).

Минимальное расстояние между распределителем и ближайшим препятствием: 1 – 1,5 м. Следует увеличить это расстояние, если:
1. высокая скорость потока воздуха в воздуховоде;
2. высокая относительная влажность воздуха до и после процесса увлажнения;
3. необходимо снизить турбулентность потока для полного рассеивания выработанного пара.

	BP030T22CK	BP035T22C0	BP045T22C0	BP060T22C0	BP085T22C0	BP020T30CK	BP030T30CK	BP035T30C0	BP045T30C0	BP045T30CK	BP060T30C0	BP060T30CK	BP085T30C0	BP105T30C0	BP125T30C0	BP165T30C0	BP060T40CK	BP085T40C0	BP105T40C0	BP125T40C0	BP165T40C0	BP205T40C0
Паропроизво-дительность распределит., кг/ч	4	4	6	9	9	10	15	5	8	15	12	15	18	18	18	18	45	25	35	45	45	45
ø парового шланга, мм (D)	22 мм					30 мм											40 мм					
Длина распре-делит., мм (L)	300	332	438	597	835	200	300	343	427	450	596	600	850	1048	1245	1636	600	834	1015	1222	1636	2025
min.ширина воздуховода., мм	300	350	450	600	850	200	300	350	450	450	600	600	850	1050	1250	1650	600	850	1050	1250	1650	2050
compactSteam																						
CH001 - CH005	1	1	1	1	1																	
humiSteam																						
UE001	1	1	1	1	1	1***		1***	1***													
UE003	1	1	1	1	1	1***		1***	1***													
UE005						1	1	1	1	1	1	1	1	1	1							
UE008						1	1		1	1	1	1	1	1	1							
UE009						1	1			1	1	1	1	1	1							
UE010						1	1			1	1	1	1	1	1	1						
UE015										1		1	1	1	1	1						
UE018													1	1	1	1						
UE025												2*	2*	2*	2*	2*	1	1	1	1		
UE035													2*	2*	2*	2*	1	2**	1	1	1	1
UE045																	1**	2	2	1**	1**	1**
UE065																	2	4**	2	2	2	2
UE090																	2	4**	4**	2	2	2
UE130																	4		4	4	4	4
heaterSteam																						
UR002						1	1	1	1	1												
UR004						1	1	1	1	1	1	1	1	1	1							
UR006						1	1		1	1	1	1	1	1	1							
UR010						1	1			1	1	1	1	1	1	1						
UR013										1		1	1	1	1	1						
UR020										2*	2*	2*	2*	2*	2*	2*	1	1	1	1		
UR027										2*		2*	2*	2*	2*	2*	1	1	1	1		
UR040																	1	2**	2**	1	1	
UR053																	2	4**	2	2	2	2
UR060																	2	4**	2	2	2	2
UR080																	2	4**	4**	2	2	2
gaSteam																						
UG045																	2	2	2	2	2	
UG090																	2	4**	4**	2	2	2
UG180																	4			4	4	4

TERMOCOM.RU

Для указанного количества парораспределителей, отмеченных звездочкой, требуются тройники:

* : используйте тройник UEKY000000: впускное отверстие 40 мм, 2 выпускных отверстия 30 мм
** : используйте тройник UEKY40400: впускное отверстие 40 мм, 2 выпускных отверстия 40 мм
*** : используйте трубку для подачи пара 1312365AXX диаметром 30 мм

Рекомендуемые схемы установки канальных парораспределителей:

1.

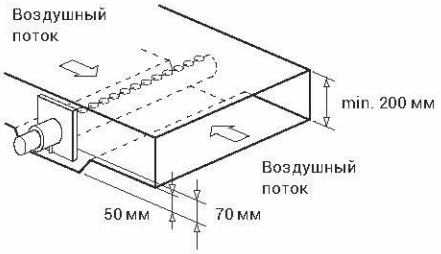

2.

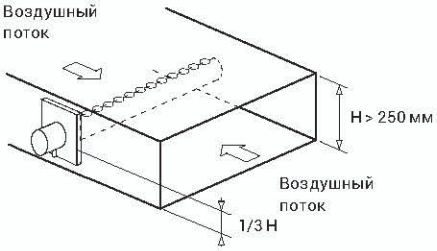

3.

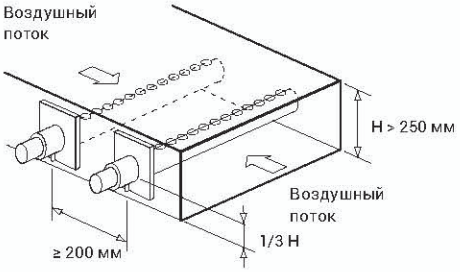

4.

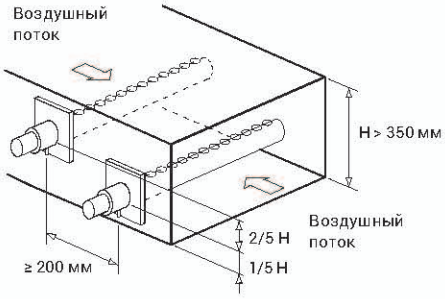

5.

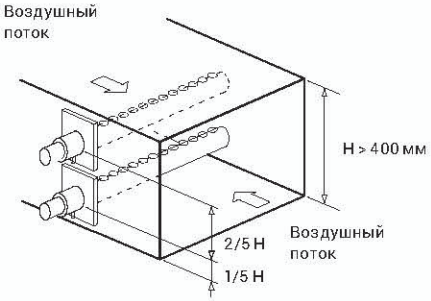

6.

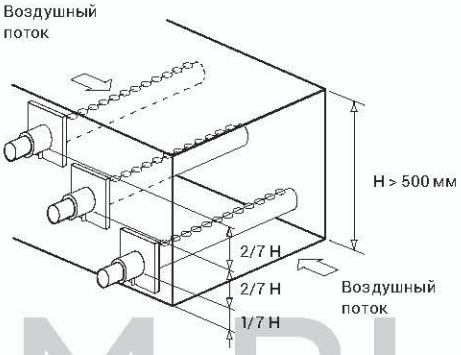

TERMOCOM.RU

7.

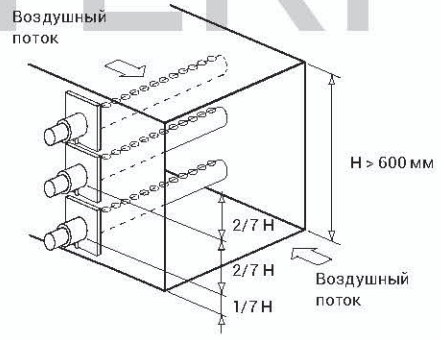

8.

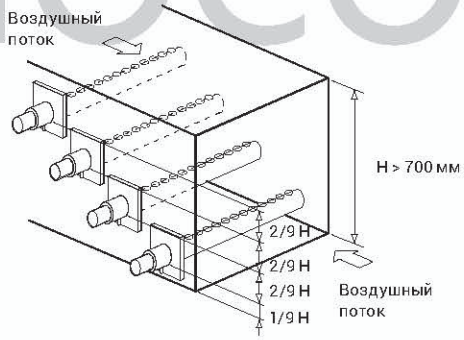

9.

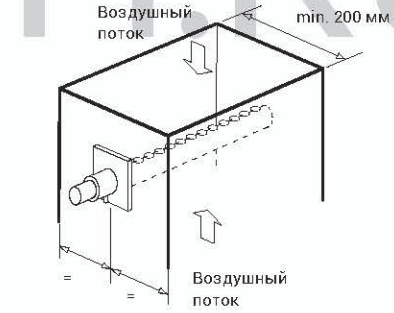

10.

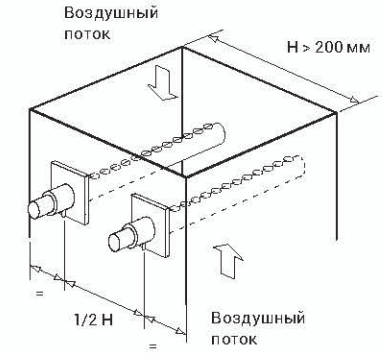

11.

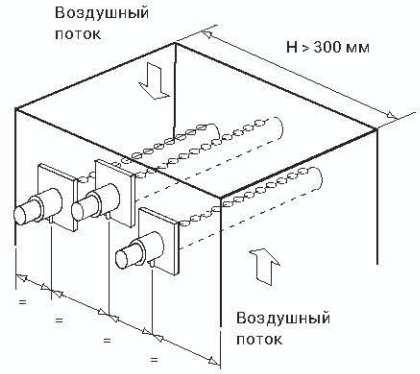
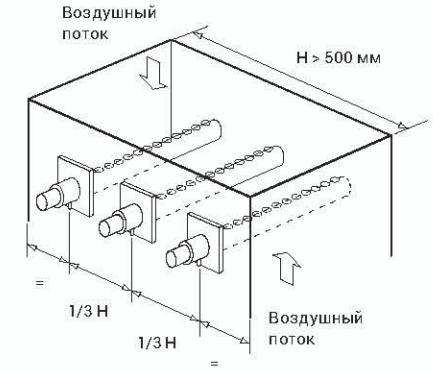
12.